Karta katalogowa sprężarki Embraco **NT2178GK**

Zastosowanie niskotemperaturowe (LBP) 50Hz

Model	Wydajność wg EN12900 dla czynnika R-404a							
	Temperatura skraplania	Temperatura odparowania						
		-40°C	**-35°C**	**-30°C**	**-25°C**	**-20°C**	**-15°C**	**-10°C**
		W	W	W	W	W	W	W
NT2178GK	55°C	-	-	378	502	647	812	997
	45°C	**273**	**373**	**502**	**659**	**844**	**1057**	**1297**

Model	Pojemność cylindra sprężarki	Zasilanie	Typ silnika	Rodzaj rozruchu	LRA[1]	Olej		Waga netto
						Rodzaj	Ilość	
	[cm^3]	[V]			[A]		[ml]	[kg]
NT2178GK	**17,4**	**220-240**	**CSIR[2]**	**HST[3]**	**25**	**POE 22[4]**	**450**	**17,0**

[1] LRA – Prąd rozruchu,
[2] CSIR – Kondensator startu – praca indukcyjna,
[3] HST – Wysoki moment rozruchowy silnika, możliwa praca z zaworem rozprężnym lub kapilarą,
[4] POE – Olej poliestrowy.

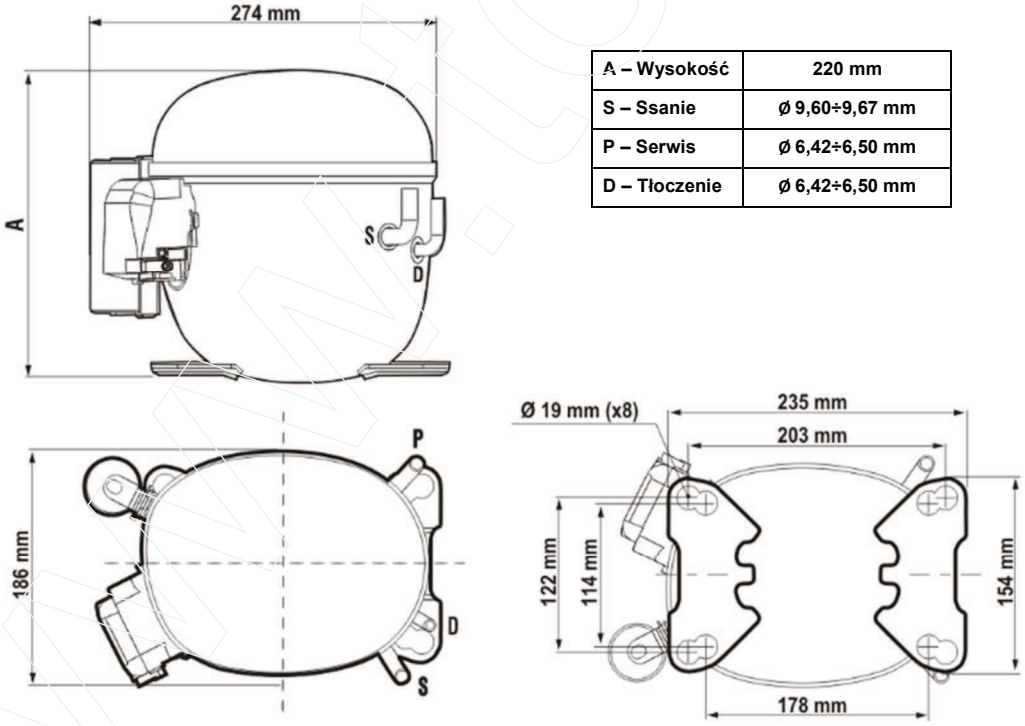

A – Wysokość	**220 mm**
S – Ssanie	**Ø 9,60÷9,67 mm**
P – Serwis	**Ø 6,42÷6,50 mm**
D – Tłoczenie	**Ø 6,42÷6,50 mm**

Technika Chłodzenia Sp. z o.o.
Pyskowicka 24
41-807 Zabrze

KRS: 0000351271
NIP: 6482723130
REGON: 241531848

tel. 323 737 930
tchw@tchw.pl
www.tchw.pl

Sąd Rejonowy w Gliwicach, X Wydział Gospodarczy Krajowego Rejestru Sądowego
Kapitał zakładowy: 300.000 PLN

Podłączenie elektryczne:

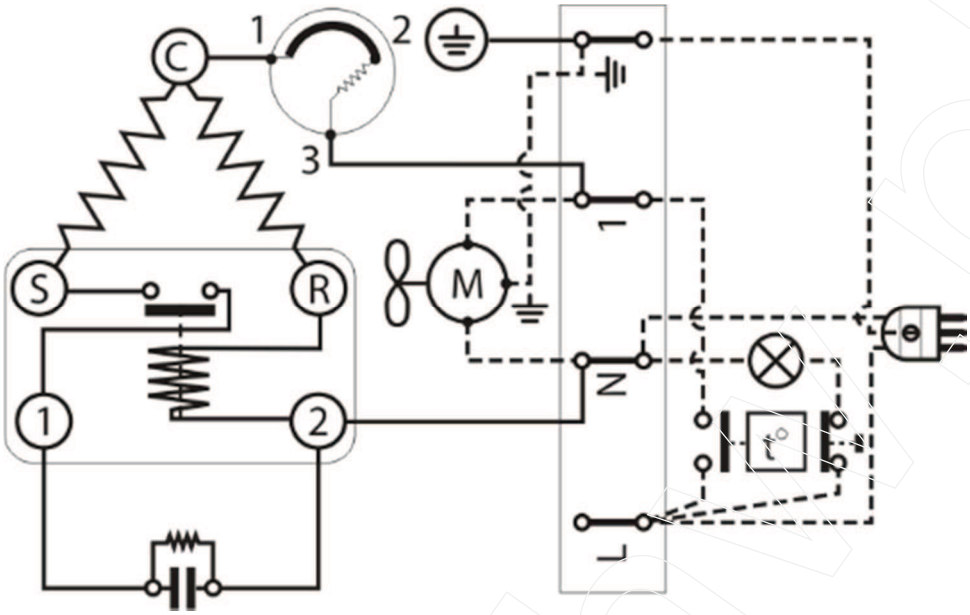

Legenda:

	uzwojenie silnika
	przekaźnik prądu rozruchu z przyłączem na kondensator
	kondensator startu
	zabezpieczenie termiczne
	styk ochronny
]] [[	zacisk elektryczny
	wtyczka jednofazowa
	wentylator
t°	termostat
	przycisk zwierny
	żarówka
C	wspólny styk uzwojenia
R	uzwojenie pracy
S	uzwojenie startu
—	połączenia wykonane przez fabrykę
--	połączenia do wykonania przez instalatora

Technika Chłodzenia Sp. z o.o.
Pyskowicka 24
41-807 Zabrze

KRS: 0000351271
NIP: 6482723130
REGON: 241531848

tel. 323 737 930
tchw@tchw.pl
www.tchw.pl

Sąd Rejonowy w Gliwicach, X Wydział Gospodarczy Krajowego Rejestru Sądowego
Kapitał zakładowy: 300.000 PLN